SL Rack
Schletter Ludwig

SL RACK
ENERGY WALL

IDEEN AUS **DEUTSCHLAND**

Beispielansichten:

1-fach, horizontal

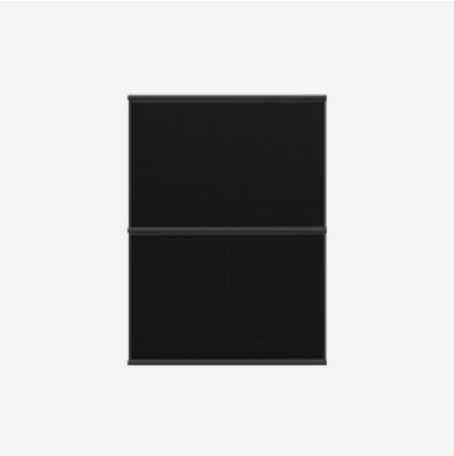

4-fach, vertikal

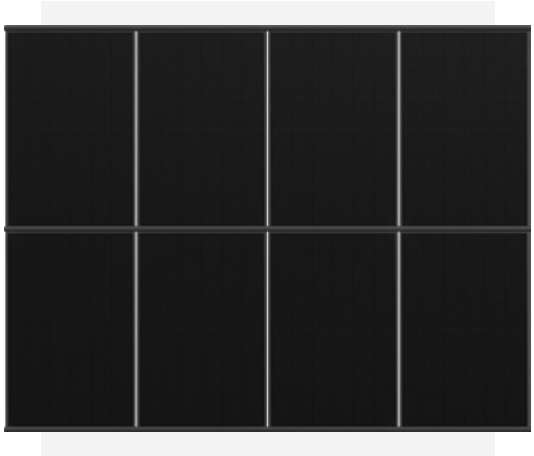

Produkt	**SL Energy Wall**
Typ	SL Rack Fassadensystem

Hersteller/Anschrift **SL Rack GmbH**
Münchener Straße 1
D-83527 Haag i. OB
Tel.: +49 8072 3767-0
www.sl-rack.de | info@sl-rack.de

SL Rack
Schletter Ludwig

1. GRUNDLEGENDE INFORMATIONEN 3

1.1 Sicherheitshinweise ... 3
1.2 Arbeitssicherheit ... 3
Gefahr durch elektrischen Strom ... 4
1.3 Konvention für Sicherheitshinweise ... 5
1.4 Sonstige Hinweise ... 6

2. PLANUNG

3. KOMPONENTEN 7

3.1 Art.-Nr. 36121/36122/36123 – 1790/4575 Fassadensystem oben / mitte / unten ... 7
3.2 Art.-Nr. 36105 – 1790/4575 Abdeckprofil ... 8
3.3 Art.-Nr. 31107-00 Fassadenbefestiger ... 8
3.4 Art.-Nr. 11302-12 Stockschraubenaufsatz 2.0 ... 8
3.5 Art.-Nr. 81100-00 / 86100-00 Außenverbinder 3.0 ... 8
3.6 Art.-Nr. 31106-00 Endkappen ... 8
3.7 Art.-Nr. 22300-41 Kabelhalter ... 8
3.8 Art.-Nr. 91204-00 Kreuzverbinder 2.0 ... 9
3.9 Art.Nr. 91520-00 Blitzschutzklemme unten ... 9
3.10 Art.-Nr. 11205-03 & 11205-04 Trapez 3 & Trapez 3-60 ... 9
3.11 Art.-Nr. 11202-01 & 11202-02 Trapez 5 & Trapez 5-60 ... 9

4. MONTAGE 10

4.1 Montage vorbereiten ... 10
4.1.1 Aufmaß bei Montage mit Fassadenbefestiger ... 10
4.1.2 Aufmaß bei Montage mit Stockschraubenaufsatz ... 10
4.1.3 Aufmaß bei Montage mit Trapez 5 ... 11
4.1.4 Abstände bei Montage mit Außenverbinder ... 11
4.2 Montageablauf mit Fassadenbefestiger ... 12
4.3 Montageablauf mit Stockschraubenaufsatz ... 14
4.4 Montageablauf Trapez 5 ... 16
4.5 Montage Kabelhalter ... 17
4.6 Montage Blitzschutzklemme unten ... 17

5. ERDUNG UND SCHUTZHINWEISE 18

5.1 Erdung und Schutzhinweise ... 18
5.2 Installieren ... 18

6. PHOTOVOLTAIKMODULE MONTIEREN 19

7. DEMONTIEREN & ENTSORGEN 20

7.1. Außerbetriebnahme ... 20

8. ERGÄNZENDE UNTERLAGEN 21

8.1. Wandschienenplan ... 21
8.2. Zeichnungen und Layouts ... 21
8.3. Individueller Projektbericht samt Zeichnungen aus dem Solar.Pro.Tool von SL Rack GmbH ... 21
8.4 Empfehlung ... 22

Zur besseren Lesbarkeit wird in dieser Montageanleitung das generische Maskulinum verwendet. Die in dieser Montage- und Wartungsanleitung verwendeten Personenbezeichnungen beziehen sich – sofern nicht anders kenntlich gemacht – auf alle Geschlechter.

1.1 Sicherheitshinweise

Vor Baubeginn unbedingt anhand Ihres Lieferscheins die Vollzähligkeit der Bauteile prüfen. Bitte lesen Sie diese Installationsanleitung ausführlich vor Montagebeginn und beachten Sie, dass alle Arbeiten ausschließlich fach- und sachkundige Personen durchführen dürfen!

Zwingend die Installations- und Befestigungshinweise der Modulhersteller beachten. Bei Missachtung der Montagevorgaben, der Montagereihenfolge und der Sicherheitshinweise sowie bei Verwendung von Fremdkomponenten erlöschen Garantieanspruch, Gewährleistung und Haftung gegenüber dem Hersteller. Dies gilt auch für die Montagevorgaben des Modulherstellers.

Die SL Rack GmbH liefert lediglich die in dieser Montageanleitung aufgeführten Komponenten. Alle zusätzlich benötigten Komponenten oder Befestigungen müssen vor der Montage bauseits auf Eignung geprüft werden.

Die Montage- und Installationsanleitung sowie die Wartungsanleitung beziehen sich ausschließlich auf die von der SL Rack GmbH gelieferte mechanische Metallkonstruktion und deren Bauteile. Systemfremde Bauteile der Photovoltaikanlage, wie Module, Kabel- und Steckverbinder, Wechselrichter oder bauseits gewählte Wandbefestigungen sind nicht Gegenstand dieser Montage- und Sicherheitsanleitung. Gewährleistungs- und Haftungsansprüchen der SL Rack GmbH für diese Bauteile sind ausgeschlossen.

Verantwortlichkeit des Herstellers

Den Hersteller trifft eine öffentlich-rechtliche Verantwortung aus dem Geräte- und Produktsicherheitsgesetz (GPSG), nur sichere Anlagen auf den Markt zu bringen. Die Marktkontrolle führen die staatlichen Gewerbeaufsichtsämter der Länder durch. Soweit die Anlagen beim Inverkehrbringen nicht den Vorschriften entsprechen, steht der Gewerbeaufsicht das Recht von Beanstandungen zu.

Die CE-Kennzeichnung ist Voraussetzung für das erstmalige Inverkehrbringen (oder Inbetriebnehmen) von Produkten, für die eine CE-Kennzeichnung gemäß nachfolgenden EU-Richtlinien gefordert ist, nämlich in allen Teilnehmerstaaten des Europäischen Wirtschaftsraumes (EWR). Der EWR umfasst die EU-Mitgliedstaaten und die EFTA-Staaten mit Ausnahme der Schweiz. Damit ist beim Inverkehrbringen in der Schweiz die CE-Kennzeichnung nicht gefordert. Es gibt vielfach spezielle Konformitätskennzeichen, die CE-Kennzeichnung nach den EU-Richtlinien wird jedoch anerkannt.

1.2 Arbeitssicherheit

Der Auftragnehmer verpflichtet sich, nur Personen an der Anlage arbeiten zu lassen, die

- alle für die jeweilige Tätigkeit relevanten Textpassagen bzw. Informationen der Montage- und Installationsanleitung gelesen und diese auch verstanden haben.
- mit den grundlegenden Vorschriften über Arbeitssicherheit, Unfallverhütung und Umweltschutz vertraut sind.
- in die sichere Handhabung der Anlage eingewiesen wurden (Unterweisung).
- die mit den verwendeten Zeichen und den daraus resultierenden Verhüttungsmaßnahmen vertraut sind.

Gefahr durch elektrischen Strom

Die Anlage arbeitet mit hoher Spannung.

- Öffnen Sie **niemals** Schaltschränke und Klemmkästen der elektrischen Ausrüstung, wenn Sie **keine ausgebildete Elektrofachkraft** sind.
- Lassen Sie die Spannungsfreiheit immer von einer ausgebildeten Elektrofachkraft prüfen, bevor Sie an oder in der Nähe von Teilen der elektrischen Ausrüstung arbeiten.

Die Solarmodule der Anlage erzeugen bei Sonneneinstrahlung sofort Strom. Auch nicht an einen Stromkreis angeschlossene Module erzeugen Spannung. Eine Lichteinstrahlung von wenigen Prozent des vollen Sonnenlichts reicht aus, dass das Modul nahezu 100 % der Spannung erreicht.

Die in dieser Montageanleitung verwendeten Sicherheitszeichen sind allzeit **gültig.**

	Warnung! Nichtbeachtung der Hinweise kann **Personenschäden** verursachen.
	Warnung! Nichtbeachtung der Hinweise kann **Schäden an der Anlage** verursachen.
	Gefährliche elektrische Spannung! Mögliche gefährliche Situation aufgrund hoher elektrischer Spannungen.
	Warnung vor Hindernissen und Stolperstellen am Boden.
	Warnung vor Sturzgefahr
	Warnung vor Schnittverletzungen
	Dieses Zeichen steht vor Hinweisen und nützlichen Informationen.

1.3 Konvention für Sicherheitshinweise

Die SL Energy Wall wurde ausschließlich für die Montage von PV-Modulen entwickelt. Bei jeder davon abweichenden Verwendung handelt es sich um einen nicht bestimmungsgemäßen Gebrauch. Dazu gehört auch die Nichteinhaltung der in dieser Montageanleitung gemachten Vorgaben. In diesen Fällen haftet die SL Rack GmbH nicht für eventuell auftretende Sach- oder Personenschäden jeglicher Art. Sie übernimmt dann auch keine Gewährleistung für das einwandfreie Funktionieren der verbauten Komponenten.

Die Anlage wurde nach Durchführung einer Gefährdungsanalyse und unter Berücksichtigung der einzuhaltenden harmonisierten Normen, sowie weiterer technischer Spezifikationen konstruiert und gebaut. Sie entspricht damit dem Stand der Technik und gewährleistet ein Höchstmaß an Sicherheit.

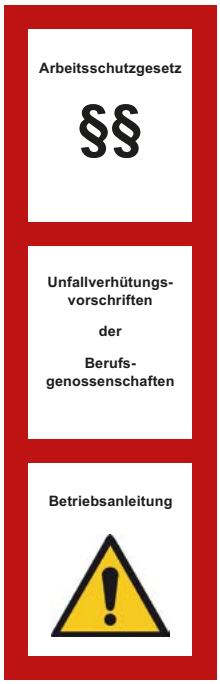

Diese Sicherheit kann in der betrieblichen Praxis jedoch nur dann erreicht werden, wenn alle dafür erforderlichen Maßnahmen getroffen werden.
Es unterliegt der Sorgfaltspflicht des Betreibers der Anlage, diese Maßnahmen zu planen und ihre Ausführung zu kontrollieren.

Der Betreiber muss insbesondere sicherstellen, dass

- die Anlage nur bestimmungsgemäß verwendet wird
- die Anlage nur in einwandfreiem, funktionstüchtigem Zustand betrieben wird und besonders die Sicherheitseinrichtungen regelmäßig auf ihre Funktionstüchtigkeit überprüft werden
- erforderliche persönliche Schutzausrüstungen für das Bedienungs-, Wartungs- und Reparaturpersonal zur Verfügung stehen und benutzt werden
- die Betriebsanleitung stets in einem leserlichen Zustand und vollständig am Einsatzort der Anlage zur Verfügung steht
- nur qualifiziertes und autorisiertes Personal die Anlage bedient, wartet und repariert
- dieses Personal regelmäßig in allen relevanten Arbeitssicherheits- und Umweltschutzpunkten unterwiesen wird, sowie die Betriebsanleitung und insbesondere die darin enthaltenen Sicherheitshinweise kennt und
- alle an der Anlage angebrachten Sicherheits- und Warnhinweise nicht entfernt werden und leserlich bleiben.

1.4 Sonstige Hinweise

Die SL Energy Wall ist für die Montage auf nahezu jeder Fassade entwickelt worden.

Die SL Energy Wall ist für gerahmte Module mit einer Rahmenhöhe von 28 – 50 mm kompatibel.

Wird das Modul hochkant verbaut, muss das verwendete Modul für die Eckpunktklemmung zugelassen sein.

Die SL Energy Wall ist nicht mit rahmenlosen Modulen kompatibel, eine Verwendung von rahmenlosen Modulen kann zur Beschädigung der PV-Module führen, hierfür übernimmt die SL-Rack GmbH keine Haftung. Die Firma SL Rack liefert in dieser Montageanleitung lediglich Vorschläge für die Montage der Energy Wall an Hausfassaden. Die Befestigung muss bauseits erfolgen. Hierfür übernimmt SL Rack keine Haftung. Durch besondere Umstände kann es nach der Montage der SL Energy Wall zu Geräuschentwicklungen (z.B. Windgeräusche, Knarzgeräusche) kommen. Diese werden durch äußere Einflüsse hervorgerufen und stellen keinen Mangel an der SL Energy Wall dar.

2. Planung

Mit dem Konfigurator Solar.Pro.Tool. bietet SL Rack seinen Kunden ein leistungsfähiges Werkzeug zur kompletten Planung von Fassaden- und Dachanlagen. Bereits vor Bestellung und Lieferung kann mit diesem Tool eine detaillierte Stückliste sowie eine übersichtliche Zeichnung erstellt und ausgedruckt werden. Zusätzlich besteht die Möglichkeit, gegen Aufpreis eine individuelle, auf das jeweilige Projekt zugeschnittene Übersichtszeichnung zu erhalten. Diese zeigt alle benötigten Bauteile sowie die genauen Bemaßungen in verschiedenen Ansichten, so dass die Positionen mit Anzahl und Artikelnummer eindeutig dem Lieferschein zugeordnet werden können. Eine Montage ohne vorherige Planung ist nicht zu empfehlen und führt zum Verlust der Garantie- und Gewährleistungsansprüche.

Für die Planung der SL Energy Wall sind folgende Punkte vom Auftraggeber zur Verfügung zu stellen:

- Die Traglastreserven der Außenwand für die PV-Anlage.
- Der Wandaufbau der Außenwand
- Die geplanten Befestigungsmaterialien
- Gebäudekategorie
- Schnee- und Windlastzone
- Mögliche Brandschutzbestimmungen

3. Komponenten

Folgende Komponenten können für die Montage der SL Energy Wall verwendet werden.
Die angegebenen Drehmomentwerte sind zwingend einzuhalten.

3.1 Art.-Nr. 36121/36122/36123 – 1790/4575 Fassadensystem oben / mitte / unten

Werkzeug: Torx 40
Anzugsdrehmoment M6: 10 Nm

FASSADENSYSTEM OBEN

FASSADENSYSTEM MITTE

FASSADENSYSTEM UNTEN

SL Rack
Schletter Ludwig

3.2 Art.-Nr. 36105 – 1790/4575
Abdeckprofil

3.3 Art.-Nr. 31107-00
Fassadenbefestiger

Werkzeug: Torx 40
Anzugsdrehmoment M6: 10 Nm

3.4 Art.-Nr. 11302-12
Stockschraubenaufsatz 2.0

Werkzeug: Gabelschlüssel SW19
Anzugsdrehmoment M12: 50 Nm

3.5 Art.-Nr. 81100-00 / 86100-00
Außenverbinder 3.0

Werkzeug: Torx 40
Anzugsdrehmoment M6: 10 Nm

3.6 Art.-Nr. 31106-00
Endkappen

3.7 Art.-Nr. 22300-41
Kabelhalter

3.8 Art.-Nr. 91204-00
Kreuzverbinder 2.0

Werkzeug: Torx 40
Anzugsdrehmoment M6: 10 Nm

3.9 Art.Nr. 91520-00
Blitzschutzklemme unten

Werkzeug: Gabelschlüssel SW17
Anzugsdrehmoment M10: 25 Nm

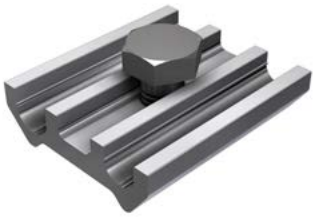

3.10 Art.-Nr. 11205-03 & 11205-04
Trapez 3 & Trapez 3-60

Für Fassaden ohne Hochsicken

3.11 Art.-Nr. 11202-01 & 11202-02
Trapez 5 & Trapez 5-60

Für Fassaden mit Hochsicken

Montagehinweis:
Die Montage der Fassadensysteme erfolgt von unten nach oben!

4.1 Montage vorbereiten

4.1.1 Aufmaß bei Montage mit Fassadenbefestiger

1. Aufmaß der Bohrlöcher herstellen
2. Abstand der Profile einstellen

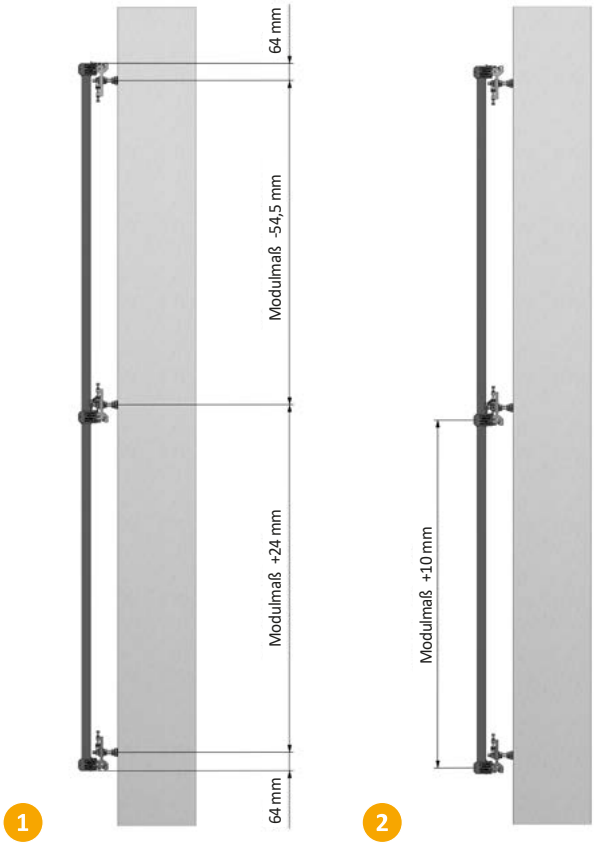

4.1.2 Aufmaß bei Montage mit Stockschraubenaufsatz

1. Aufmaß der Bohrlöcher herstellen
2. Abstand der Profile einstellen

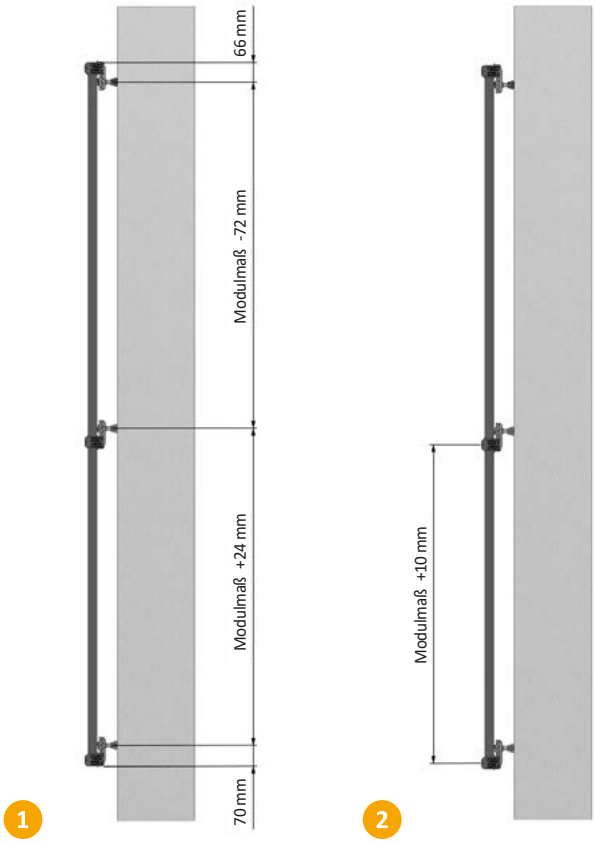

4.1.3 Aufmaß bei Montage mit Trapez 5

1. Aufmaß der Trapezbefestiger herstellen
2. Abstand der Profile einstellen

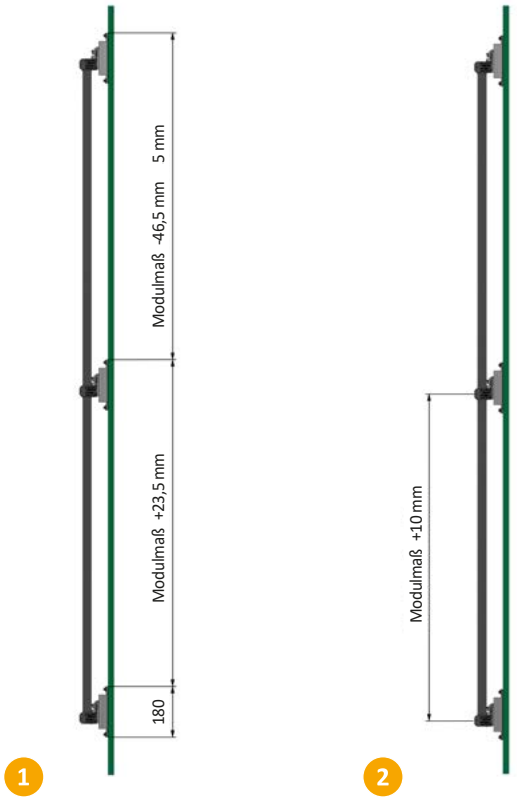

4.1.4 Abstände bei Montage mit Außenverbinder

Sollten die Maße zwischen Befestigungspunkt und Außenverbinder nicht eingehalten werden können, so ist ein zusätzlicher Befestigungspunkt in diesem Bereich notwendig.

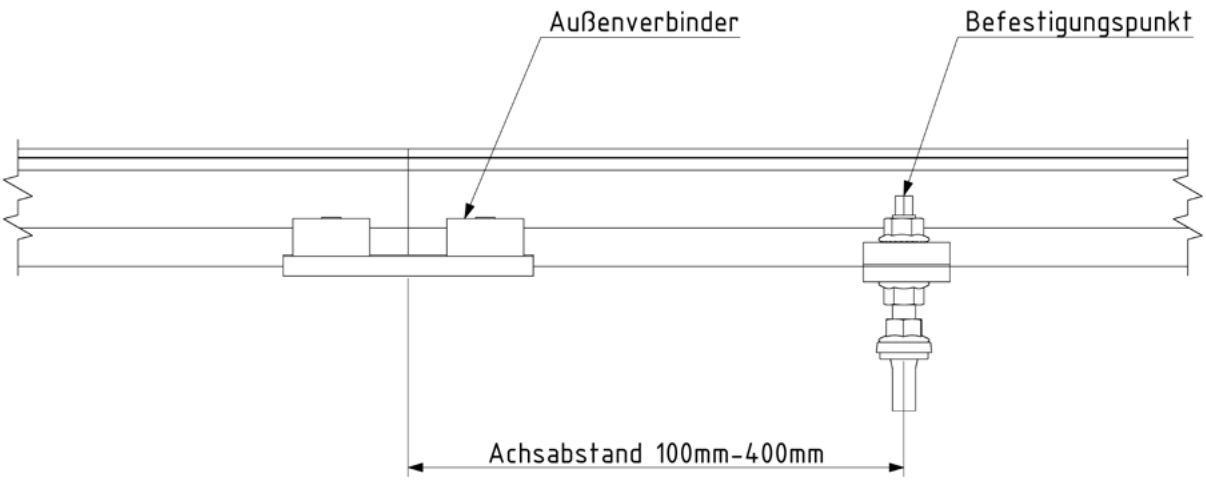

4.2 Montageablauf mit Fassadenbefestiger

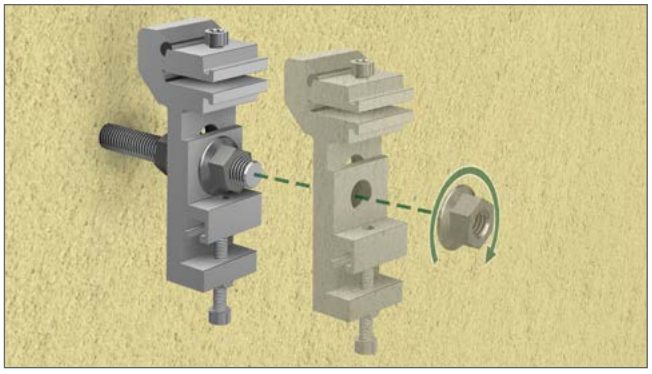

1. Befestigen Sie den Fassadenbefestiger an der M12 Aufnahme der Wandbefestigung.

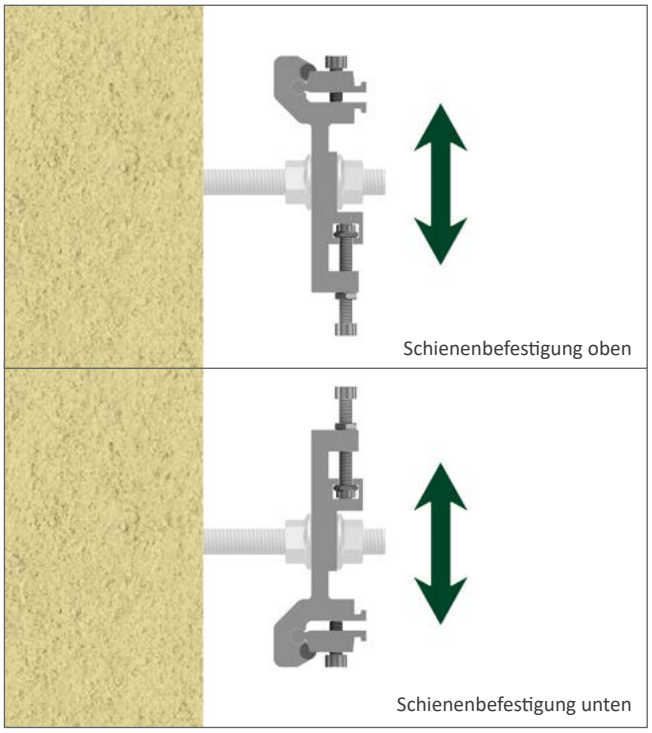

2. Richten Sie den Fassadenbefestiger richtig aus. Nachdem Sie die Höhe und Ausrichtung festgelegt haben, ziehen Sie die Mutter mit Drehmoment (50 Nm) an.
   - Fassadensystem OBEN: Schienenbefestigung oben
   - Fassadensystem MITTE: Schienenbefestigung unten
   - Fassadensystem UNTEN: Schienenbefestigung unten

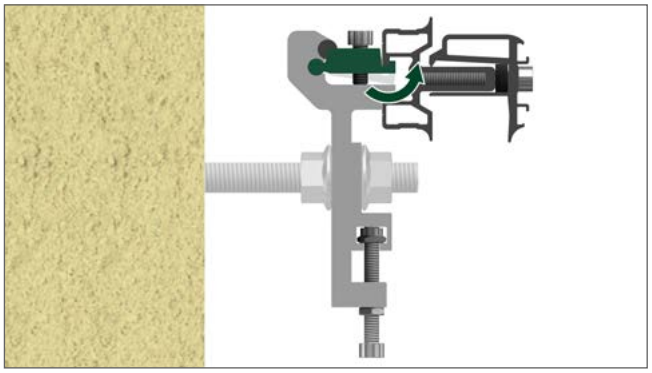

3. Hängen Sie das Fassadensystem in den Fassadenbefestiger ein und ziehen Sie die Schraube mit Drehmoment (10 Nm) an.

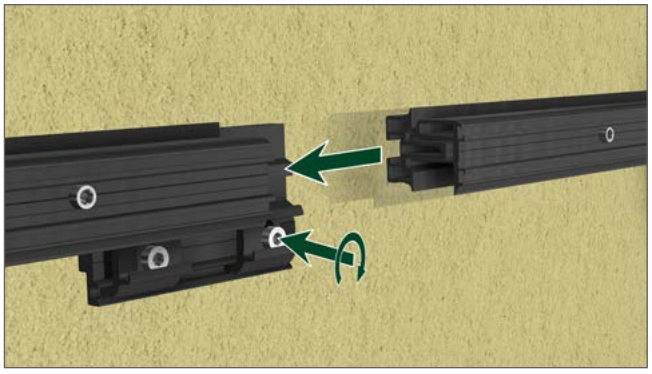

4. Um die Schienen miteinander zu verbinden, nutzen Sie den Außenverbinder. (Drehmoment 10 Nm).

Achtung: Alle 15 Meter ist eine thermische Trennung von 30 mm zwischen den Fassadenschienen vorzusehen.

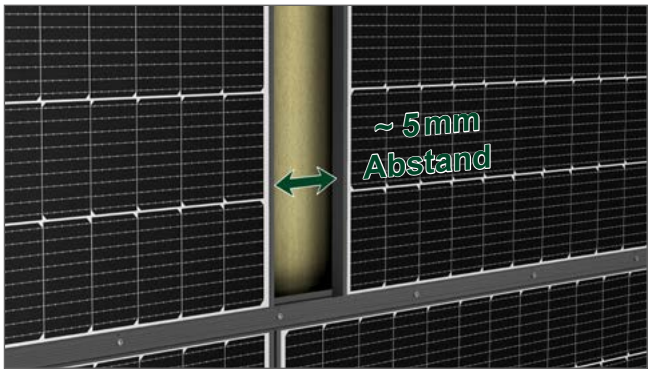

5. Achten Sie darauf, dass die Module nicht Stoß auf Stoß liegen.

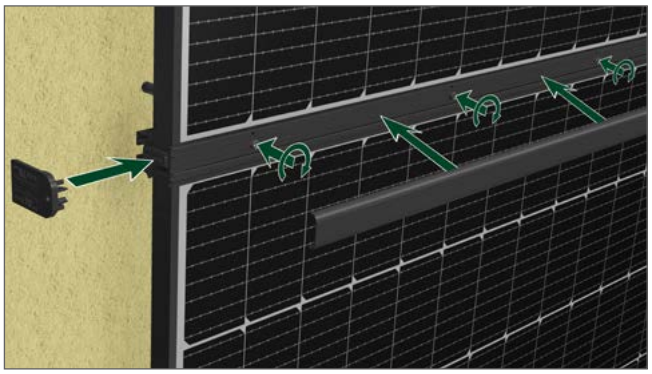

6. Klemmen Sie die Module mit Drehmoment (10 Nm). Montieren Sie anschließend das Abdeckprofil und die Abdeckkappe.

4.3 Montageablauf mit Stockschraubenaufsatz

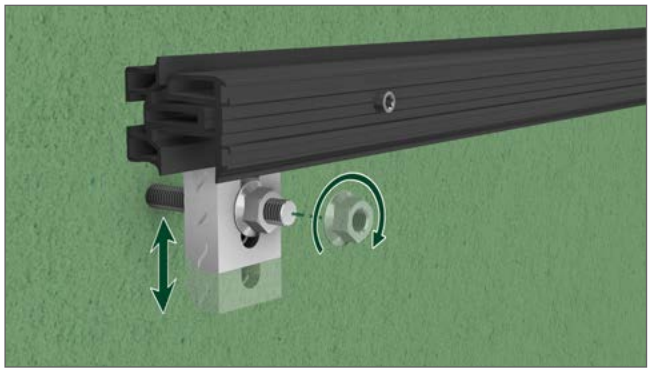

1. Setzen Sie das Fassadensystem in die Nut des Stockschraubenaufsatzes und befestigen diesen mit Drehmoment (50 Nm)

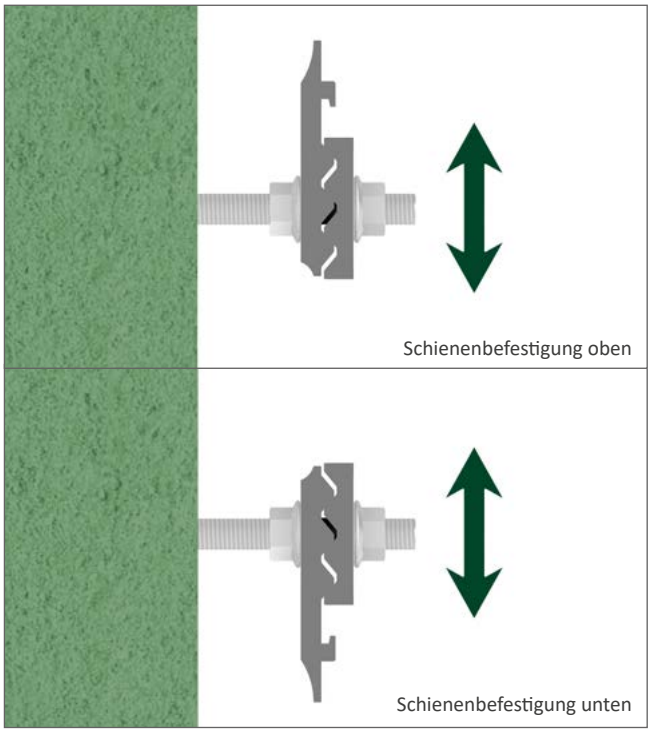

2. Richten Sie den Stockschraubenaufsatz richtig aus. Nachdem Sie die Höhe und Ausrichtung festgelegt haben, ziehen Sie die Mutter mit Drehmoment (50 Nm) an.
   - Fassadensystem OBEN: Schienenbefestigung oben
   - Fassadensystem MITTE: Schienenbefestigung unten
   - Fassadensystem UNTEN: Schienenbefestigung unten

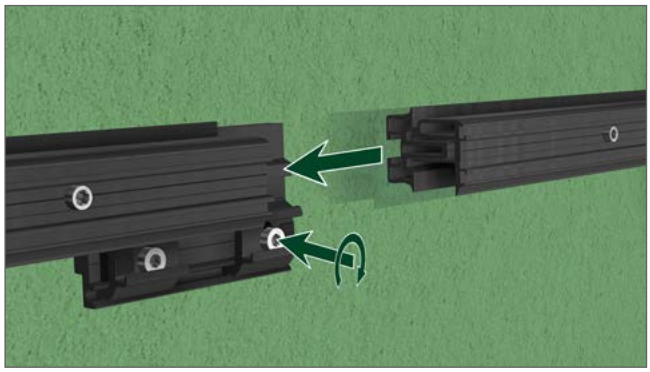

3. Um die Schienen miteinander zu verbinden, nutzen Sie den Außenverbinder. (Drehmoment 10 Nm).

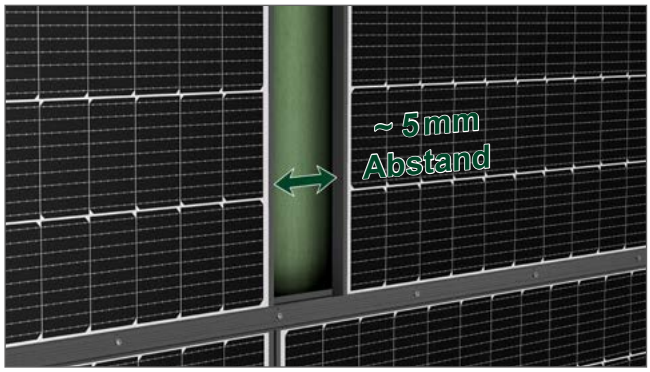

4. Achten Sie darauf, dass die Module nicht Stoß auf Stoß liegen.

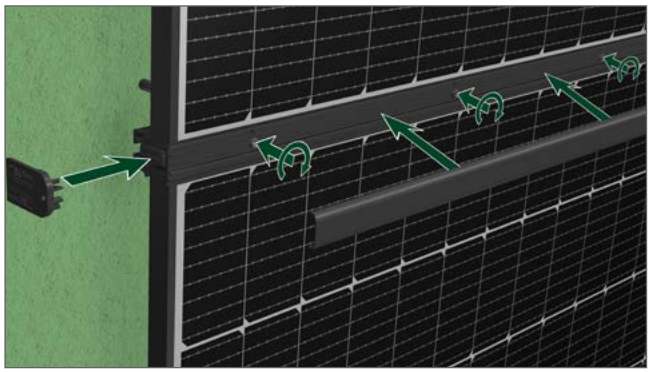

5. Klemmen Sie die Module mit Drehmoment (10 Nm). Montieren Sie anschließend das Abdeckprofil und die Abdeckkappe.

4.4 Montageablauf Trapez 5 & Trapez 5-60

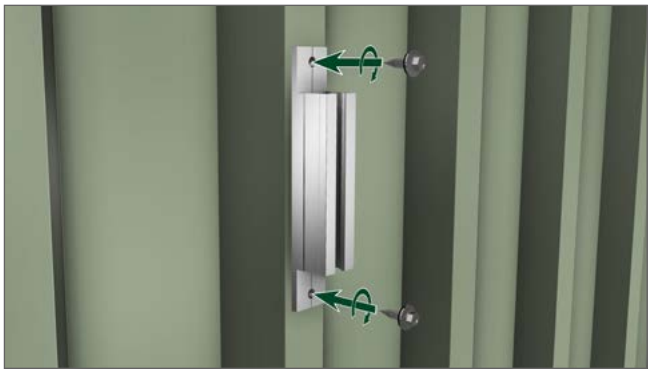

1. Befestigen Sie das Trapez 5 & Trapez 5-60 in der Trapezfassade mit Drehmoment.

Blechdicke	0,5 mm	0,63 mm	0,75 mm	1 mm
Drehmoment:	1 Nm	1 Nm	2 Nm	2 Nm

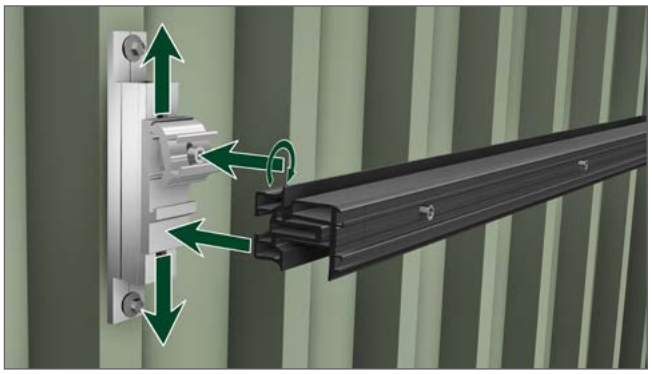

2. Setzen Sie den Kreuzverbinder mittig in das Trapez 5 ein. Montieren Sie die Schiene im Kreuzverbinder und klemmen diese mit Drehmoment (10 Nm).

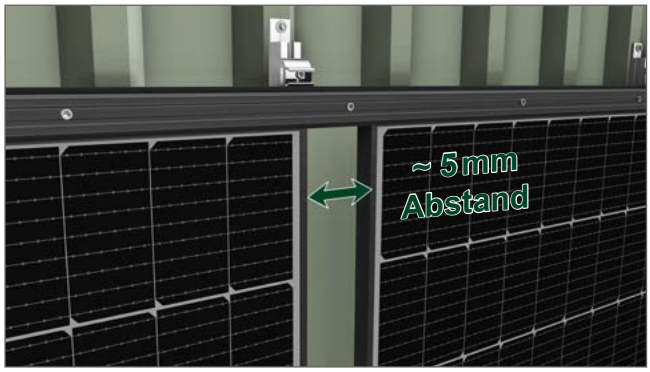

3. Achten Sie darauf, dass die Module nicht Stoß auf Stoß liegen.

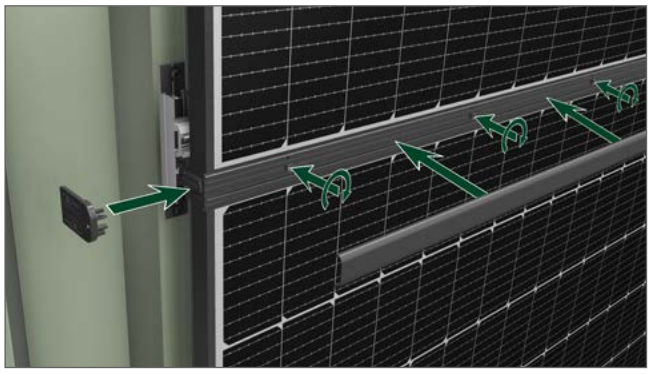

4. Klemmen Sie die Module mit Drehmoment (10 Nm). Montieren Sie anschließend das Abdeckprofil und die Abdeckkappe.

SL Rack
Schletter Ludwig

4.4.1 Montage Trapez 3 & Trapez 3-60

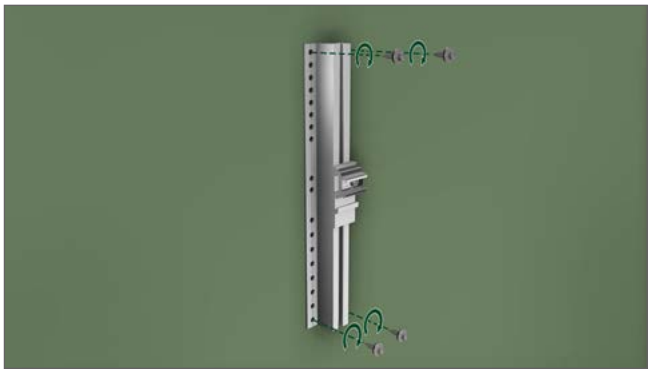

Montagehinweis:

Die Montage mit Trapez 3 & Trapez 3-60 wird nur bei sickenfreien Trapezwänden empfohlen.

1. Befestigen Sie das Trapez 3 oder Trapez 3-60 in der Trapezfassade mit Drehmoment.

Blechdicke	0,5 mm	0,63 mm	0,75 mm	1 mm
Drehmoment:	1 Nm	1 Nm	2 Nm	2 Nm

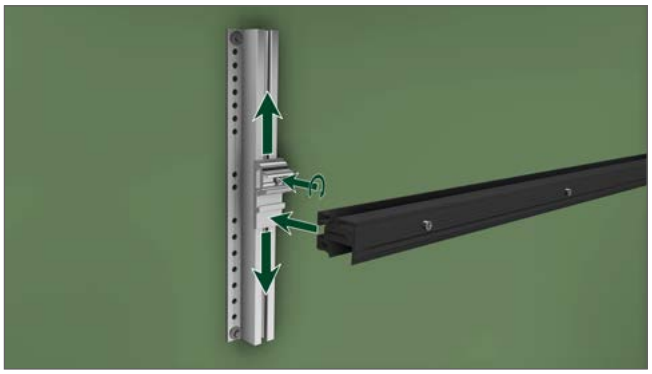

2. Setzen Sie den Kreuzverbinder mittig in das Trapez 3 ein. Montieren Sie die Schiene im Kreuzverbinder und klemmen diese mit Drehmoment (10 Nm).

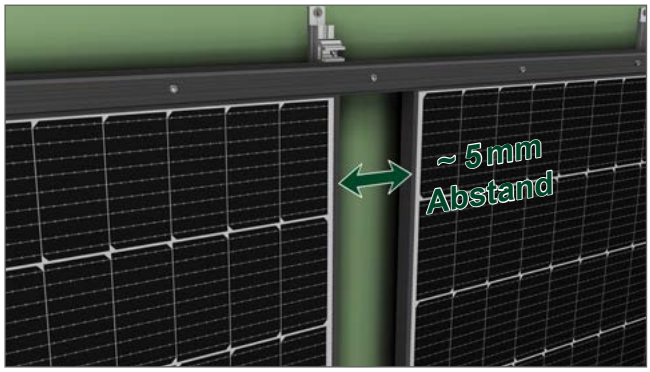

3. Achten Sie darauf, dass die Module nicht Stoß auf Stoß liegen.

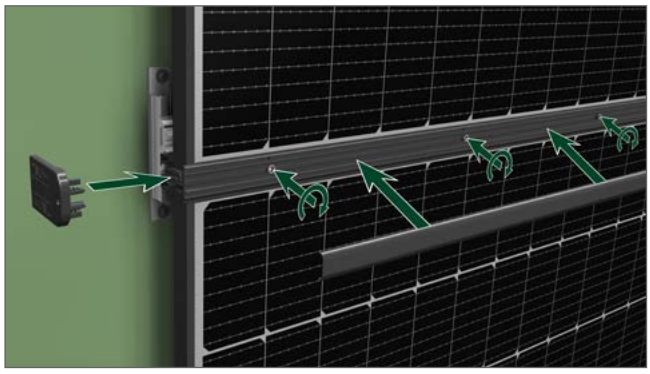

4. Klemmen Sie die Module mit Drehmoment (10 Nm). Montieren Sie anschließend das Abdeckprofil und die Abdeckkappe.

4.5 Montage Kabelhalter

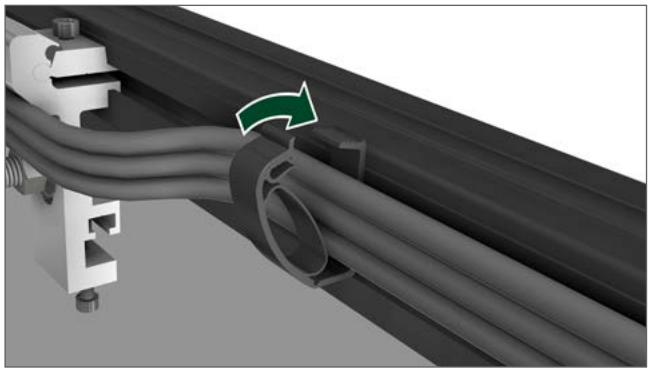

Klicken Sie den Kabelhalter in den Schraubkanal auf der Rückseite des Fassadensystems. Anschließend können Sie die Kabel einlegen und den Kabelhalter schließen.

4.6 Montage Blitzschutzklemme unten

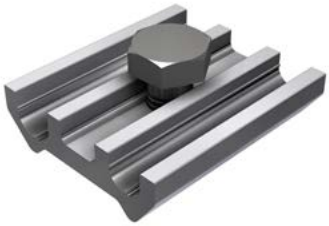

Setzen Sie die Blitzschutzklemme in den Schraubkanal auf der Rückseite des Fassadensystems. Befestigen Sie diese mit Drehmoment (25 Nm).

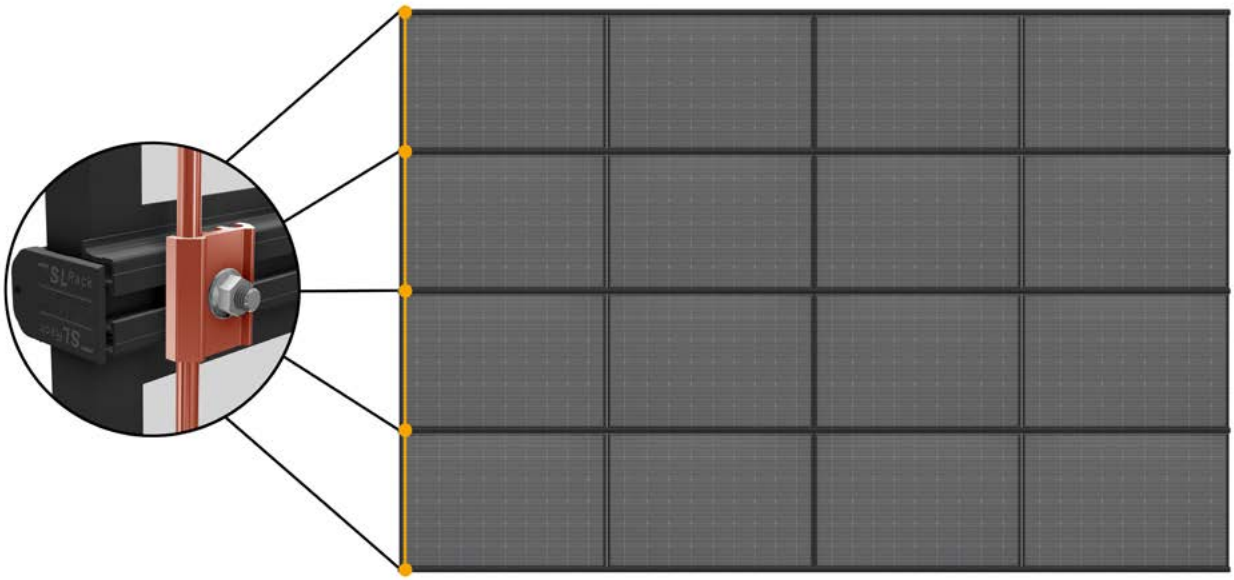

5.1 Erdung und Schutzhinweise

Die SL Energy Wall besitzt einen Integrierten Potentialausgleich. Berücksichtigen Sie dies bei der Systemplanung. Für die Erdung der Modulrahmen können aus dem Lieferprogramm der Fa. SL Rack GmbH optional geeignete Komponenten (z.B. Erdungs- und Blitzschutzklemmen) bestellt werden.

Um Personen und die technischen Einrichtungen zu schützen, wird bei Photovoltaikanlagen ein Blitz- und/oder Überspannungsschutz empfohlen. Was dabei zu beachten ist, steht im Beiblatt G der DIN EN 62305-3. Setzen Sie sich hierzu mit Ihrer Fachkraft vor Ort in Verbindung, um die passende Lösung zu finden.

Grundlegende Hinweise zur Blitzschutzanbindung der SL Energy Wall entnehmen Sie dem Datenblatt Blitzschutz.

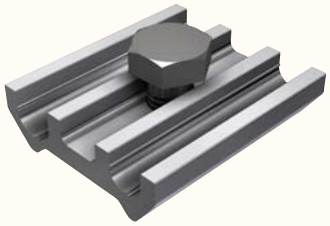

Zertifiziert nach DIN EN 62561

5.2 Installieren

GEFAHR

Gefahr durch elektrischen Strom

Sobald Solarmodule Licht ausgesetzt sind, erzeugen sie Strom. Alle Modulkabel sind dann stromführend und können nicht abgeschaltet werden!

Sind mehrere PV-Module miteinander verbunden, steigt die Gefahr von Funkenbildung und tödlichem Stromschlag deutlich.

Ist die Isolierung von Kabel- oder Steckverbindern beschädigt, kann selbst die Unterkonstruktion unter Spannung stehen.

- Lassen Sie Montage- und Installationsarbeiten ausschließlich von dafür ausgebildeten Elektrofachkräften ausführen.
- Beachten Sie alle Sicherheitshinweise des Modul- bzw. Wechselrichterherstellers und
- verwenden Sie nur isolierte, antistatische Werkzeuge.

6. Photovoltaikmodule montieren

Montageanleitung

- Halten Sie in jedem Fall die Montagevorschriften des Modulherstellers ein.
- Sollten diese fehlen, fordern Sie diese vom Modulhersteller eigenverantwortlich an.

Der Systemhersteller SL Rack GmbH bietet, abhängig vom Modultyp, verschiedene Befestigungslösungen an.

SL Rack GmbH
Münchener Straße 1
D-83527 Haag i.OB
Tel.: +49 8072 3767 - 0
Mail: info@sl-rack.de
Web: **www.sl-rack.de**

7.1. Außerbetriebnahme

- Schalten Sie die Anlage gemäß Bedienungs- und Wartungsanleitung aus.
- Sollten Sie die Bedienungs- und Wartungsanleitung nicht zur Hand haben, lassen Sie sich die ordnungsgemäße Außerbetriebnahme schriftlich bestätigen.
- Lassen Sie die Anlage vom Hersteller oder von einer dafür ausgebildeten Fachkraft in transportfähige Einzelteile zerlegen.
- Beachten Sie alle Informationen, Hinweise und Anleitungen dieser Montageanleitung.
- Stellen Sie diese Montageanleitung dem Demontagepersonal zur Verfügung.
- Lassen Sie die Demontagearbeiten in exakt umgekehrter Montagereihenfolge ausführen.

WARNUNG

Warnung vor scharfkantigen Oberflächen und freistehenden Profilenden in Kopfhöhe

- Tragen Sie immer Sicherheitsschuhe, Schutzhelm, Schutzbrille, Schutzhandschuhe und Warnweste, wenn Sie die Demontagearbeiten durchführen.

So schützen Sie sich vor Stoß- und Schnittverletzungen.

- Sorgen Sie dafür, dass keine unbefugten Personen die Gefahrenbereiche betreten können.
- Treten Sie beim Aufladen unter angehobene Lasten.

GEFAHR

Gefahr durch elektrischen Strom

Die Anlage arbeitet mit hoher Spannung.

- Öffnen Sie **niemals** die Steuerung, oder andere elektrische Ausrüstungsteile, wenn Sie **keine ausgebildete Elektrofachkraft** sind.

Schaltkasten trennen

- Lassen Sie die bauseitigen Sicherungen abschalten/herausnehmen.
- Lassen Sie den Schaltkasten nur von einer Elektrofachkraft von der bauseitigen Stromversorgung trennen.

Demontage von Modulen

Die Solarmodule der Anlage erzeugen durch Sonneneinstrahlung sofort Strom.

Bei einer großen Anzahl von geschalteten Solarmodulen erhöht sich zusätzlich die Gefahr von Funkenbildung zwischen den einzelnen Modulen.

Bedenken Sie dies bei der Demontage.

Einzelteile sicher entsorgen

Logo: *Recycling*

- Trennen Sie die Materialien
  - Stahl
  - Kunststoffe
  - Elektroschrott
  - Aluminium
  - Edelstahl
  - Kupfer
  - Glas
- Entsorgen Sie die Bestandteile entsprechend den örtlichen Vorschriften oder
- geben Sie die Bestandteile an den Hersteller zurück.

Elektronikschrott trennen

Logo: *Sammelbehälter für Elektronik-Schrott*

- Werfen Sie elektronische Bauteile niemals in den Hausmüll.
- Entsorgen Sie Elektronikschrott nur in dafür vorgesehene Sammelbehälter ihres Entsorgungsunternehmens.

8. Ergänzende Unterlagen (bei Projektierung)

8.1. Wandschienenplan

8.2. Zeichnungen und Layouts

8.3. Individueller Projektbericht samt Zeichnungen aus dem Solar.Pro.Tool von SL Rack GmbH

8.4 Empfehlung

Die folgende Empfehlung dient zur Überprüfung wichtiger Punkte vor der Montage der SL Rack Energy Wall. Sollten vor, während oder nach der Montage Unregelmäßigkeiten festgestellt werden, muss dies unverzüglich dokumentiert und ausgebessert werden.

Prüfpunkt	Ja	Nein	Anmerkung
Wurde die Tragfähigkeit der Wand geprüft? *Probebohrung durch geschultes Fachpersonal.*			
Störflächen in der Planung berücksichtigt? *Balkone, Luftgitter oder ähnliches müssen berücksichtigt sein.*			
Brandschutzvorgaben beachtet? *Je nach Gebäudeklasse kann ein Brandschutzgutachten erforderlich sein.*			
Abstände zu Brandschutzeinrichtungen bei der Planung eingehalten? *Sind an der Fassade Abluftklappen oder RWA-Anlagen so muss dies berücksichtigt werden.*			
Ist eine Wandstatik vorhanden? *Die zusätzliche Wandbelastung durch die Energy Wall muss berücksichtigt werden.*			
Hat die Fassade ein WDVS welches bei der Planung berücksichtigt wurde?			
Fassade unbeschädigt und gereinigt? *Eine Sanierung/Reinigung muss bei Beschädigungen oder Verunreinigungen im Voraus erfolgen.*			
Abstände eingehalten? *Vorgeschriebene Abstände der Bauordnung müssen eingehalten werden.*			
Wartungszugänge bei der Planung berücksichtigt? *Beachten sie, dass notwendige Arbeiten nach der Energy Wall Montage weiterhin durchgeführt werden können.*			
Wurde die Montage nach Anleitung ausgeführt? *Ohne vorliegende Montageanleitung ist eine Montage nicht möglich.*			
Sind Montageanleitung und Datenblatt des verwendeten Moduls vorhanden? *Ohne gültiges Datenblatt ist eine Montage nicht möglich.*			

SL Rack
Schletter Ludwig

SL Rack
YouTube

SL Rack
Website

SL Rack
Online-Bestellsystem

Kontaktieren Sie uns für
Ihr persönliches Angebot:

SL Rack GmbH
Münchener Straße 1
83527 Haag i. OB
E-Mail: sales@sl-rack.de
Tel.: +49 8072 3767-0
www.sl-rack.de

Technische Änderungen
und Druckfehler vorbehalten.
Stand 06/2025 V02